说明：
1.主控退耦电容，尽量靠近主控。回路尽量短。
2.晶振频偏可使用原厂提供的测试盒无线测试与校正。
3.晶振规格：24M_9pF或7.5pF负载_+-10ppm。
4.程序可以设置长按PWRKEY 10S复位。或者VUSB充电插入复位。
5.关机时，PWRKEY低于1.1V为逻辑低。复位源与开机触发有效。
6.内置4MBit Flash。

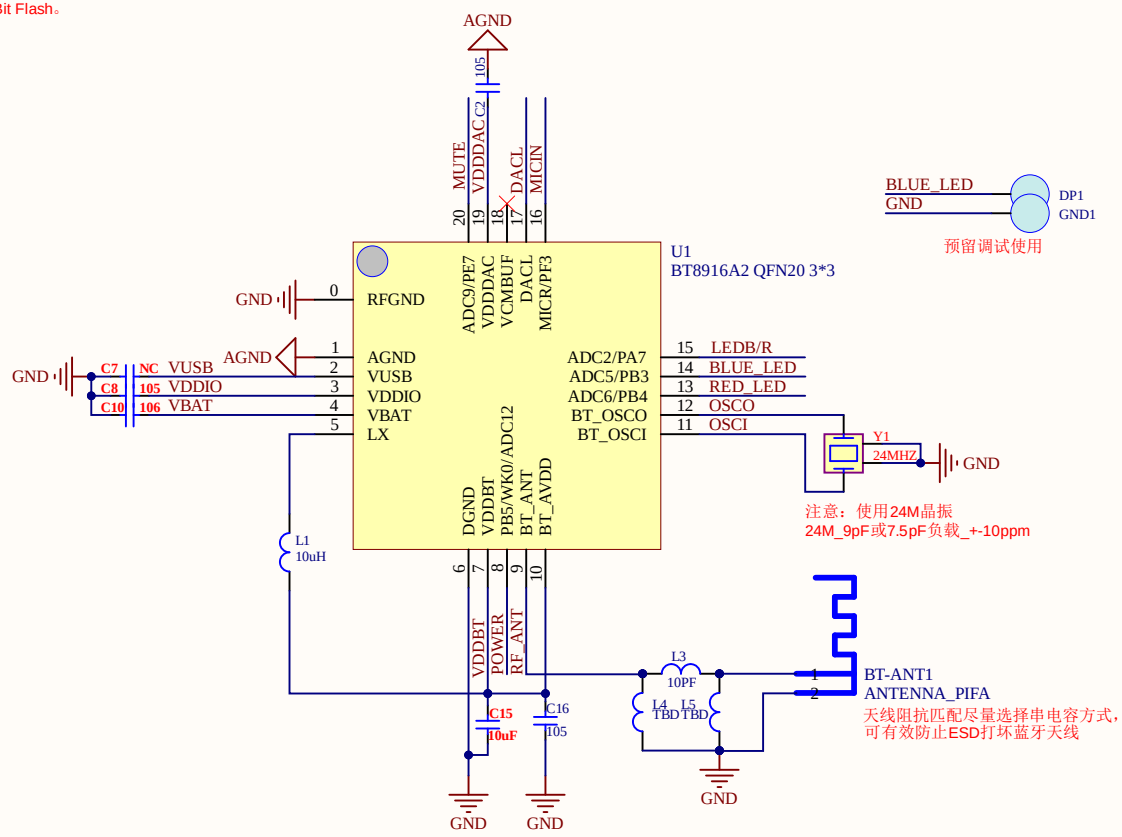

BT8916A2 QFN20_3x3 BT MIC_Receiver V1.0

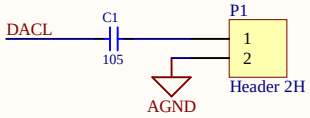

DAC

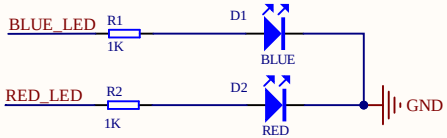

LED

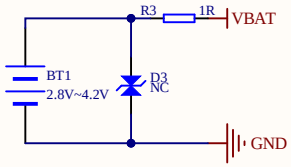

焊接锂电池接口
工作电压4.2--3.3V

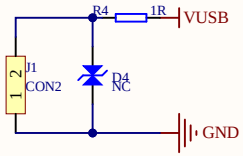

充电口与智能仓接口
VUSB可用于UART升级程序与进入产测DUT模式
此处VUSB可用测试点代，若需要VUSB升级，D4可去掉

POWER